第100回全国高等学校野球選手権記念宮城大会

2018.7.16
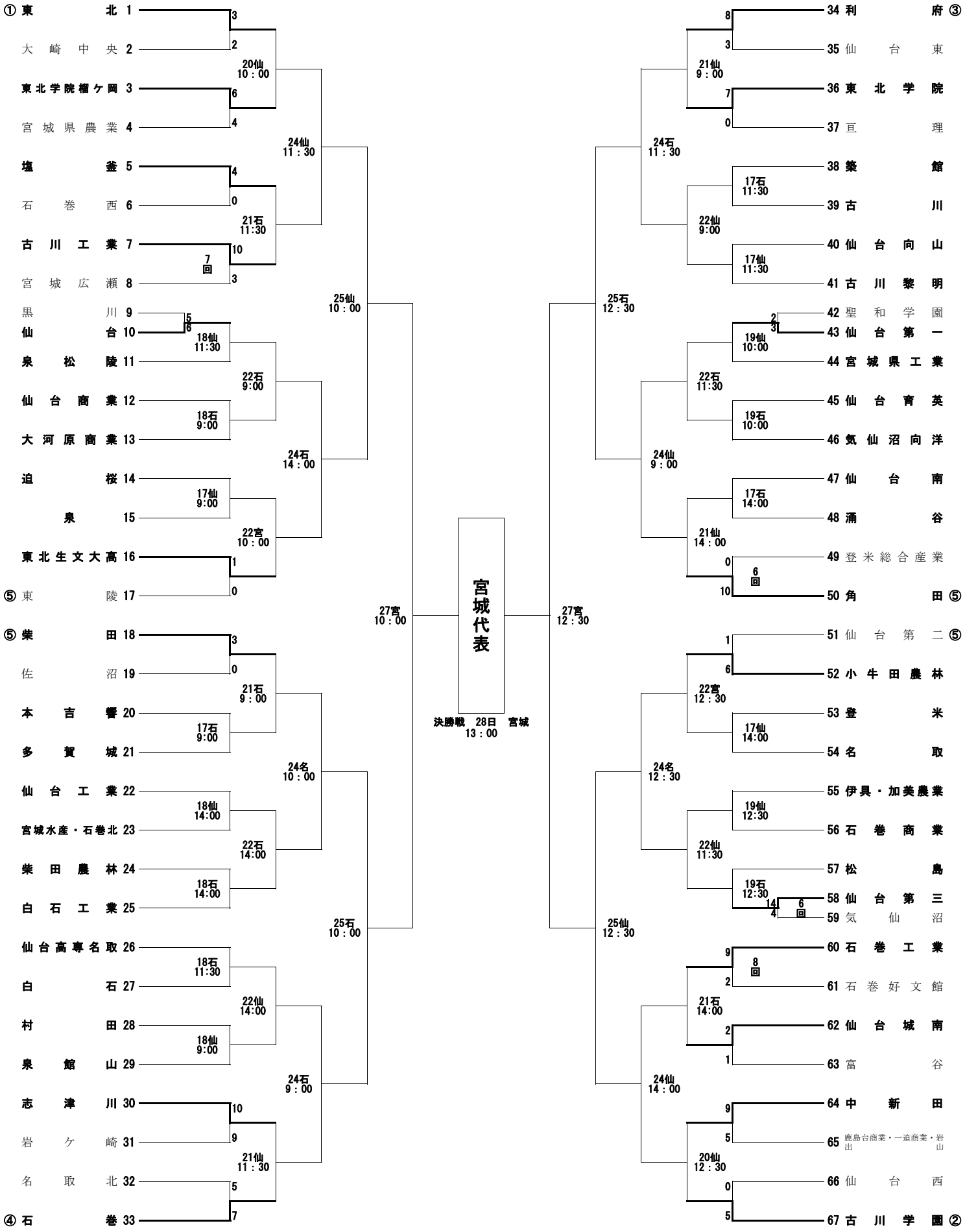
期　日：平成30年7月14日～28日(15日間)
開会式：平成30年7月14日10:00～
（楽天生命パーク宮城）
会　場：宮：楽天生命パーク宮城
仙：仙台市民球場
石：石巻市民球場
平：平成の森しおかぜ球場
名：名取市民球場